УТВЕРЖДАЮ:

Исполнительный директор
ООО «СТЕПЬ-Инвестиции»
_____А.М. Климкин
«____» _____ 2025 г.

ТЕХНИЧЕСКОЕ ЗАДАНИЕ

Перечень данных и требований	Основные данные и требования
1. Общие требования к поставке материалов	
1.1 Заказчик (контактное лицо)	Скибенко Виктор Главный механик ООО «Степь-Инвестиции» e-mail: Skibenko.VA@ahstep.ru тел.: + 7 988 588 27 11
1.2 Краткое описания целей и задач поставки	Для ремонтных работ маслопресса ZX-238-3
1.3 Адрес	346712, Ростовская область, Аксайский район, х. Александровка, ул. Вишневая, 24
1.4 Наименование цеха (объекта) планируемой установки	РВО
1.5 Планируемый срок поставки	май 2025 года

2. Перечень поставляемого оборудования и материалов

№	Наименование	Кол-во	Ед. изм.	Примечание
1.	Шнек маслопресса Anlu Tianxing ZX283-3	1	шт.	
2.	Камера зеерная маслопресса Anlu Tianxing ZX283-3	1	шт.	
3.	Механизм регулирования толщины ракушки маслопресса Anlu Tianxing ZX283-3	1	шт.	
4.	Шестерня маслопресса Anlu Tianxing ZX283-3	1	шт.	
5.	Колесо зубчатое маслопресса Anlu Tianxing ZX283-3	1	шт.	

3. Требования к поставляемому оборудованию и материалам	
3.1 Требования к поставляемому оборудованию и материалам	
3.2 Особые условия	
3.3 Приложения к техническому заданию	

Разработал:
Главный механик _____ Скибенко ВА

Согласовано:
Главный инженер _____ Ткаченко АГ

	Требуемые параметры, характеристики	Кол-во	Ед. изм.	Прим
1.	**Шнек маслопресса ZX283-3,** состоящий из элементов: ZX28.A2-01; ZX28.A2-03; ZX28.A2-05; ZX28.A2-06; ZX28.A2-07; ZX28.A2-09: ZX28.01-4 ; ZX28.A2-11; ZX28.A2-13; ZX28.A2-21; ZX28.A2-02; ZX28.A2-04; ZX28.A2-22; ZX28.A2-23; ZX28.A2-08; ZX28.A2-10; ZX28.A2-12; ZX28.A2-14; ZX28.8-1; ZX28.8-2; ZX28.17-1; ZX28.A2-15; ZX28.5-16; ZX28.5-15, сборка согласно чертежа (рис 1)	1	шт.	
2.	**Зеерная камера маслопресса ZX283-3,** состоящая из элементов: ZX28-16; ZX28-16-11; ZX28-16-3.28; ZX28.2-2; ZX28.2-9; ZX28.2-10; ZX28.2-11; ZX28.2-17; ZX28.2-43; ZX28.2-44; ZX28.2-45; ZX28.2-46; ZX28.2-47; ZX28.A2-16; ZX28.A2-17; ZX28.A2-18; ZX28.A2-19; ZX28.A2-20, сборка согласно чертежа (рис 2)	1	шт.	
3.	**Механизм регулировки толщины ракушки маслопресса ZX283-3,** состоящий из элементов: ZX28.8-2; ZX28.8-17; ZX28.8-19; ZX28.8-22; ZX28.8-23; ZX28.8-26; ZX28.8-26; ZX28.8-29; ZX28.8-30; ZX28.8-28, сборка согласно чертежа (рис3)	1	шт.	

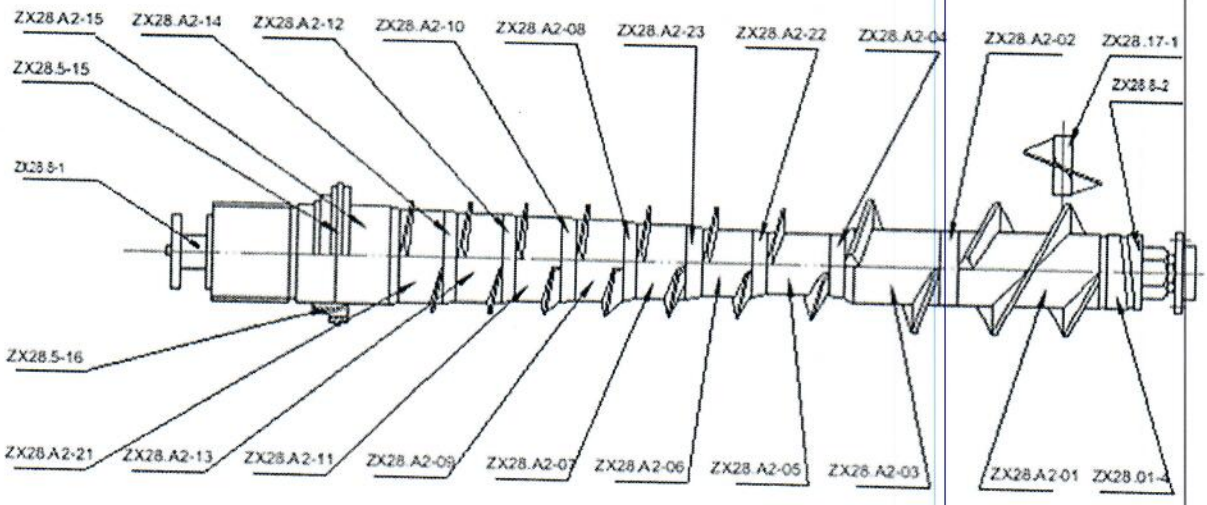

Рисунок 1. Схема сборки шнека

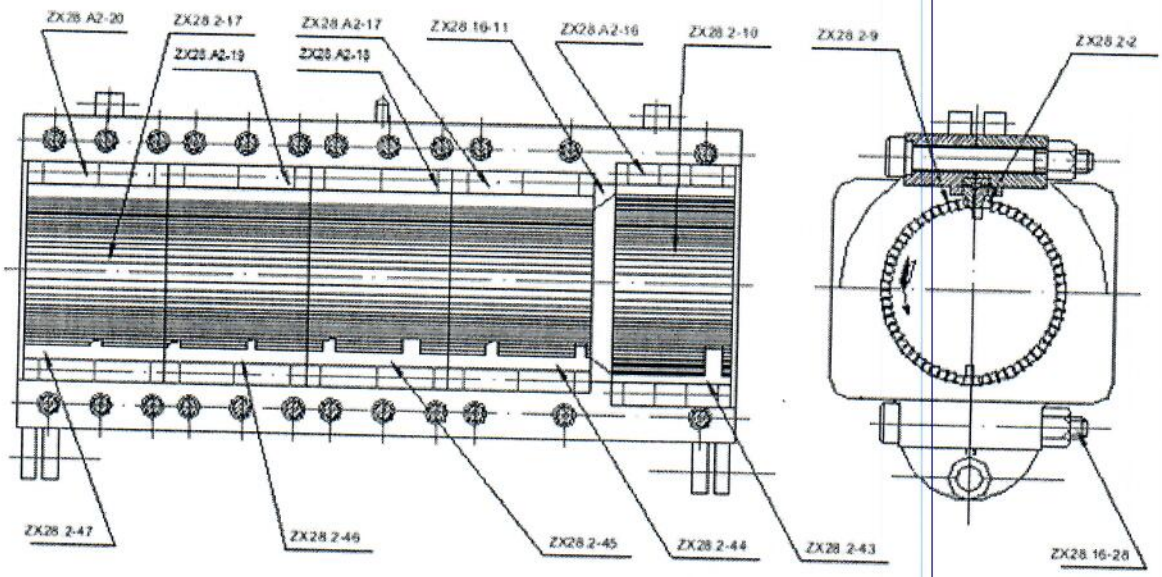

Рисунок 2. Схема сборки зеерной камеры

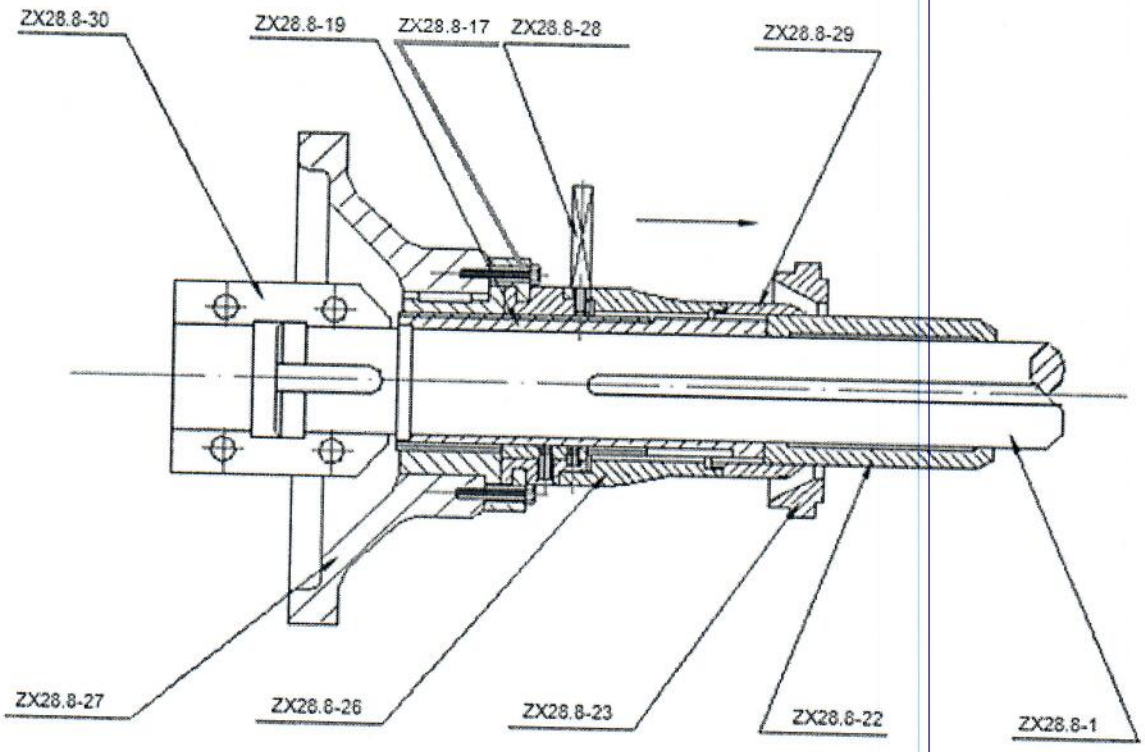

Рисунок 3. Механизм регулировки толщины ракушки

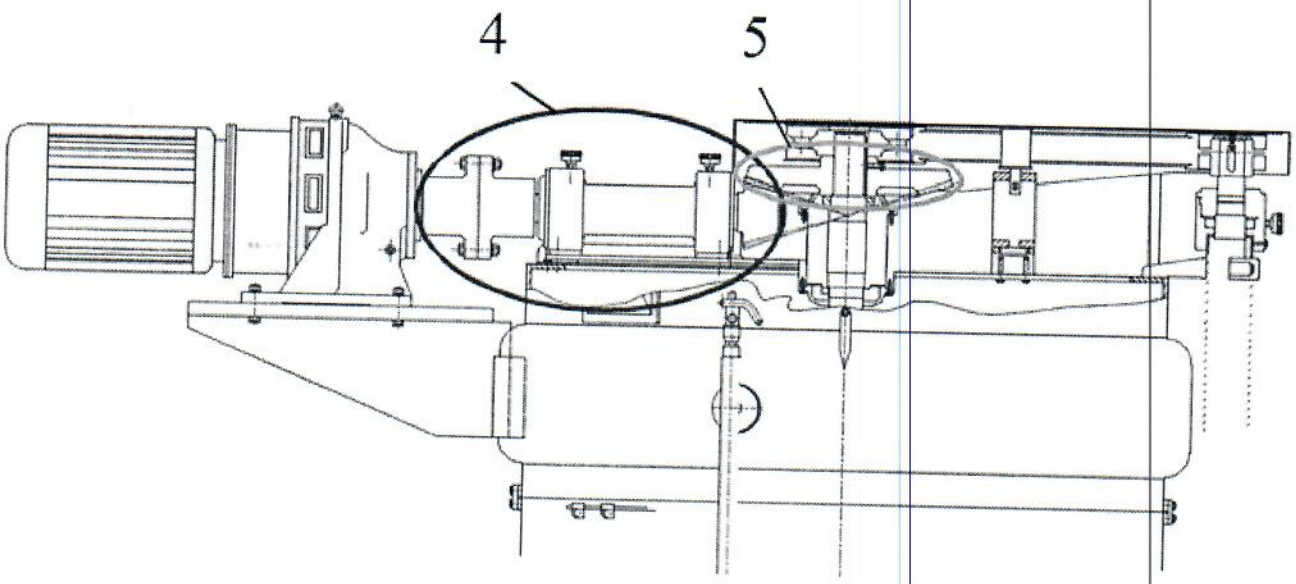
4
5